SPECYFIKACJA MEBLI

Lp.	Nazwa	Opis	Wizualizacja	Numer seryjny mebla	Jednostka miary	Ilość
1.	Szafka łazienkowa stojąca	Szafka łazienkowa stojąca: Wymiary: • Szerokość: 400mm • Wysokość 1800mm • Głębokość 300mm Korpus szafki z płyty melaminowanej w kolorze białym o grubości 18mm Fronty szafki z MDF lakierowany połysk, plecy płyta HDF biała o grubości 3mm Uchwyt metalowy, kolor aluminium, rozstaw 128mm Nóżki w kolorze aluminium, wysokość 100mm, Zawiasy cichy domyk – 2szt, okleina PCV lub ABS grubość 1mm W części zamkniętej szafki dwie półki na podpórkach z możliwością regulacji 2 cm w górę i 2 cm w dół	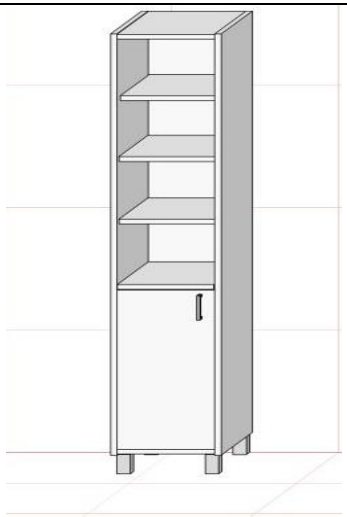	S/Ł/1	SZT	12
2.	Szafka łazienkowa stojąca	Szafka łazienkowa stojąca: Wymiary: • Szerokość: 700mm • Wysokość 1200mm • Głębokość 300mm Korpus szafki z płyty m laminowanej w kolorze białym o grubości 18mm Fronty szafki z MDF lakierowany połysk, plecy płyta HDF biała o grubości 3mm, blat roboczy 38mm w kolorze np. KRONOPOL wzór D 1008 KM BIANKA Uchwyt metalowy, kolor aluminium, rozstaw 128mm Nóżki w kolorze aluminium, wysokość 100mm, Zawiasy cichy domyk- 2szt,	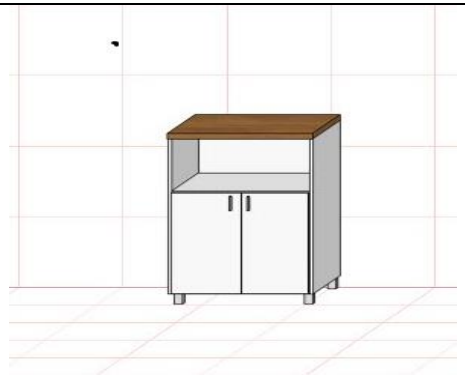	S/Ł/2	SZT	1

		okleina PCV lub ABS grubość 1mm W części zamkniętej szafki dwie półki na podpórkach z możliwością regulacji 2 cm w górę i 2 cm w dół				
3.	Szafka łazienkowa stojąca	Szafka łazienkowa stojąca: Wymiary: • Szerokość: 600mm • Wysokość: 800mm • Głębokość: 400mm Korpus szafki z płyty m laminowanej w kolorze białym o grubości 18mm Fronty szafki z MDF lakierowany połysk, plecy płyta HDF biała o grubości 3mm, blat roboczy 38mm w kolorze np. KRONOPOL wzór D 1008 KM BIANKA, Uchwyt metalowy kolor aluminium, rozstaw 128mm Nóżki w kolorze aluminium wysokość 100mm, Zawiasy cichy domyk-4 szt. Okleina PCV lub ABS grubość 1mm. W części zamkniętej szafki dwie półki na podpórkach z możliwością regulacji 2 cm w górę i 2 cm w dół	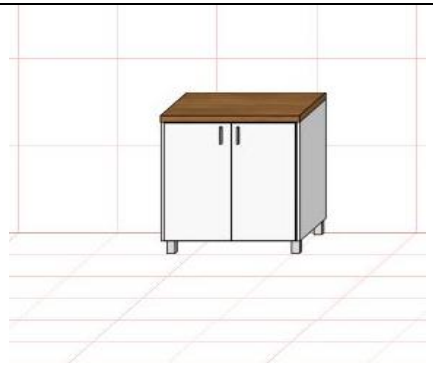	S/Ł/3	SZT	1
4.	Szafka łazienkowa stojąca otwarta	Szafka łazienkowa stojąca otwarta: Wymiary: • Szerokość: 1000mm • Wysokość 900mm • Głębokość 300mm Korpus szafki z płyty m laminowanej w kolorze białym o grubości 18mm blat roboczy 38mm w kolorze np. KRONOPOL wzór D 1008 KM BIANKA , plecy płyta HDF biała o grubości 3mm Nóżki w kolorze aluminium, wysokość 100mm, okleina PCV lub ABS grubość 1mm. Półki na podpórkach z możliwością regulacji 2 cm w górę i 2	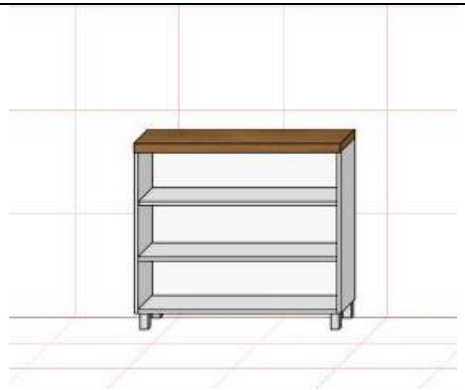	S/Ł/4	SZT	1

		cm w dół				
5.	Szafka łazienkowa stojąca z półką	Szafka łazienkowa stojąca z półką: Wymiary: • Szerokość: 600mm • Wysokość 1200mm • Głębokość 300mm Korpus szafki z płyty m laminowanej w kolorze białym o grubości 18mm Fronty szafki z MDF lakierowany, połysk blat roboczy 38mm w kolorze np. KRONOPOL wzór D 1008 KM BIANKA , plecy płyta HDF biała o grubości 3mm Uchwyt metalowy, kolor aluminium, rozstaw 128mm Nóżki w kolorze aluminium, wysokość 100mm, Zawiasy cichy domyk, okleina PCV lub ABS grubość 1mm. W części zamkniętej szafki dwie półki na podpórkach z możliwością regulacji 2 cm w górę i 2 cm w dół		S/Ł/5	SZT	2
6.	Szafka łazienkowa stojąca z półką	Szafka łazienkowa stojąca z półką: Wymiary: • Szerokość: 400mm • Wysokość 1200mm • Głębokość 300mm Korpus szafki z płyty m laminowanej w kolorze białym o grubości 18mm, Fronty szafki z MDF lakierowany połysk, plecy płyta HDF biała o grubości 3mm blat roboczy 38mm w kolorze np. KRONOPOL wzór D 1008 KM BIANKA Uchwyt metalowy, kolor aluminium, rozstaw 128mm Nóżki w kolorze aluminium, wysokość 100mm, Zawiasy cichy domyk-4szt, okleina PCV lub ABS grubość 1mm. W	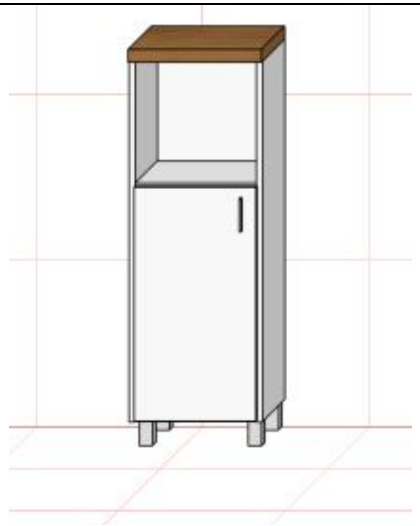	S/Ł/6	SZT	1

		części zamkniętej szafki dwie półki na podpórkach z możliwością regulacji 2 cm w górę i 2 cm w dół				
7.	Szafka łazienkowa stojąca	Szafka łazienkowa stojąca: Wymiary: • Szerokość: 600mm • Wysokość 800mm • Głębokość 300mm Korpus szafki z płyty m laminowanej w kolorze białym o grubości 18mm Fronty szafki z MDF lakierowany połysk, plecy płyta HDF biała o grubości 3mm,blat roboczy 38mm w kolorze np. KRONOPOL wzór D 1008 KM BIANKA, Uchwyt metalowy, kolor aluminium, rozstaw 128mm Nóżki w kolorze aluminium, wysokość 100mm, Zawiasy cichy domyk – 4szt, okleina PCV lub ABS grubość 1mm. W części zamkniętej szafki dwie półka na podpórkach z możliwością regulacji 2 cm w górę i 2 cm w dół.	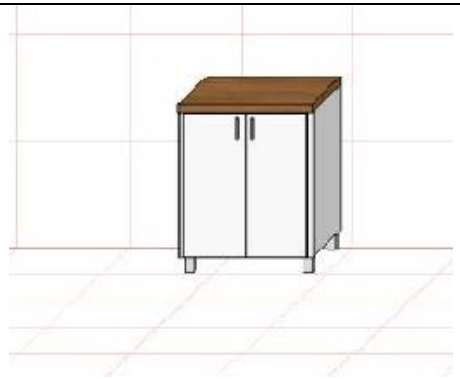	S/Ł/7	SZT	1

8.	Szafka łazienkowa stojąca otwarta	Szafka łazienkowa stojąca: Wymiary: • Szerokość: 420mm • Wysokość : 1800mm • Głębokość: 340mm Korpus szafki z płyty m laminowanej w kolorze białym o grubości 18mm, plecy płyta HDF biała o grubości 3mm, Nóżki w kolorze aluminium, wysokość 100mm, okleina PCV lub ABS grubość 1mm . Półki na podpórkach z możliwością regulacji 2 cm w górę i 2		S/Ł/8	SZT	1
9.	Szafka łazienkowa stojąca	Szafka łazienkowa stojąca: Wymiary: • Szerokość: 700mm • Wysokość 1800mm • Głębokość 300mm Korpus szafki z płyty m laminowanej w kolorze białym o grubości 18mm Fronty szafki z MDF lakierowany, połysk blat roboczy 38mm, Uchwyt metalowy, kolor aluminium, rozstaw 128mm Nóżki w kolorze aluminium, wysokość 100mm, Zawiasy cichy domyk-4szt. okleina PCV lub ABS grubość 1mm. W części zamkniętej szafki dwie półki. Półki na podpórkach z możliwością regulacji 2 cm w górę i 2 cm w dół	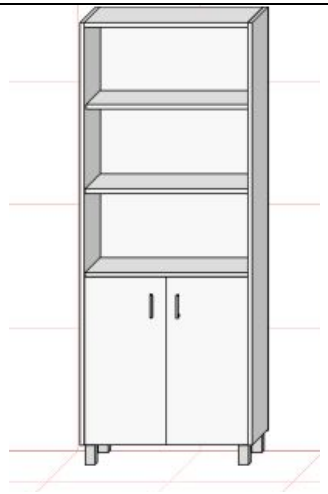	S/Ł/9	SZT	2

10.	Szafka łazienkowa wisząca z lustrem	Szafka łazienkowa z lustrem Wymiary: • Szerokość: 500mm • Wysokość: 600 mm • Głębokość: 150mm Korpus szafki z płyty m laminowanej w kolorze białym o grubości 18mm Front szafki lustro srebrne w ramce aluminiowej, Uchwyt metalowy, kolor aluminium, rozstaw 128mm, Zawiasy cichy domyk-2szt. okleina PCV lub ABS grubość 1mm. W części zamkniętej szafki dwie półki na podpórkach z możliwością regulacji 2 cm w górę i 2 cm w dół	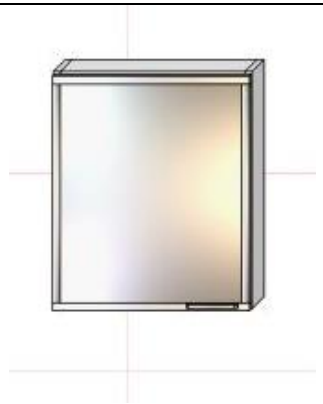	S/Ł/10	SZT	22
11.	Szafka nocna	Szafka nocna: Wymiary: • Szerokość: 400 mm • Wysokość: 450 mm • Głębokość: 400 mm Ścianki boczne szafki i blat z podwójnej płyty melaminowanej o łącznej grubości 36mm w kolorze np. KRONOPOL Dąb Nowy Jork D3823 , plecy płyta HDF biała o grubości 3mm, cokół 50mm, szuflada wysokość 140mm, okleina PCV lub ABS grubość 1mm i 2mm	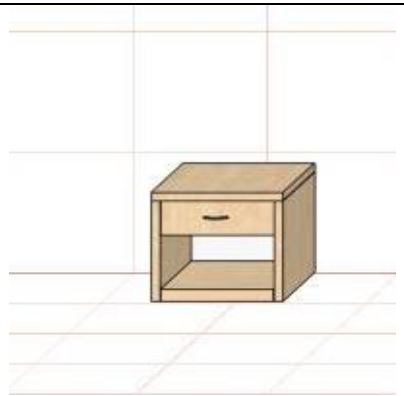	S/P/1	SZT	47
12.	Szafa ubraniowa	Szafa ubraniowa: Wymiary: • Szerokość: 600mm • Wysokość: 1800 mm • Głębokość: 600mm Korpus szafki z płyty melaminowanej w kolorze np. KRONOPOL Dąb Nowy Jork D3823 , o grubości 18mm Front szafki a z płyty melaminowanej w kolorze jak korpus o grubości	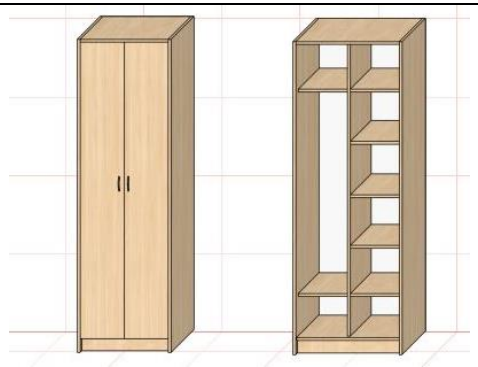	S/P/2	SZT	22

		18mm, plecy płyta HDF biała o grubości 3mm cokół 50mm.Uchwyt metalowy, kolor aluminium, rozstaw 128mm, Zawiasy cichy domyk-8szt.(po 4 szt. na 2 szt drzwi), okleina PCV lub ABS grubość 1mm				
13.	Szafa ubraniowa otwarta	Szafa ubraniowa otwarta: Wymiary: • Szerokość: 2000mm • Wysokość: 1800 mm • Głębokość: 500mm Korpus szafy z płyty melaminowanej w kolorze np. KRONOPOL Dąb Nowy Jork D3823 , o grubości 18m. Plecy płyta HDF biała o grubości 3mm.Cokół 50mm.Drążek na ubrania aluminiowy średnica fi 25mm,okleina PCV lub ABS grubość 1mm	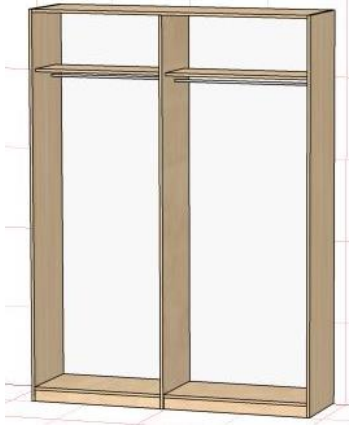	S/P/3	SZT	1
14.	Stół na stelażu metalowym	Stół na stelażu metalowym: • Szerokość: 800mm • Wysokość: 750 mm • Długość : 2000mm Blat stołu z płyty melaminowanej w kolorze np. KRONOPOL Dąb Nowy Jork D3823 . Konstrukcja stelaża metalowa z kątowników 30x30 w kolorze aluminium	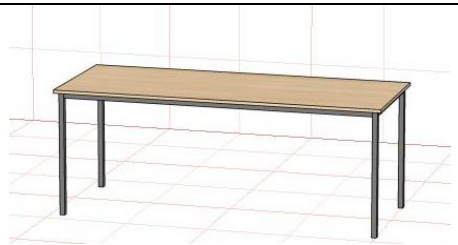	S/P/4	SZT	4
15.	Stół na stelażu metalowym	Stół na stelażu metalowym: • Szerokość: 800mm • Wysokość: 750 mm • Długość : 1200mm Blat stołu z płyty melaminowanej w kolorze np. KRONOPOL Dąb Nowy Jork D3823 o grubości 18mm. Konstrukcja stelaża metalowa z kątowników 30x30 w kolorze aluminium	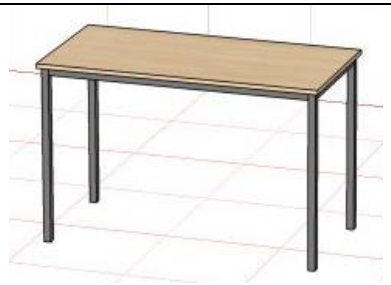	S/P/5	SZT	23

16.	Szafka pod telewizor	Szafka pod telewizor Wymiary: • Szerokość: 1200mm • Wysokość: 850mm • Głębokość: 500mm Korpus szafki z płyty melaminowanej w kolorze np. KRONOPOL Dąb Nowy Jork D3823 o grubości 18mm Front szafki z płyty melaminowanej w kolorze jak korpus o grubości 18mm, plecy płyta HDF biała o grubości 3mm cokół 50mm.Uchwyt metalowy, kolor aluminium, rozstaw 128mm, Zawiasy cichy domyk- 2szt., okleina PCV lub ABS grubość 1mm, wysokość szuflady 140mm W części zamkniętej jedna półka. W części zamkniętej szafki jedna półka na podpórkach z możliwością regulacji 2 cm w górę i 2 cm w dół	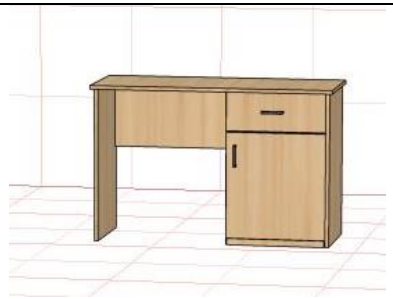	S/P/6	SZT	22
17.	Szafka na buty z siedziskiem	Szafka na buty z siedziskiem: Wymiary: • Szerokość: 800mm • Wysokość: 450mm • Głębokość: 400mm Korpus szafki z płyty melaminowanej w kolorze np. KRONOPOL Dąb Nowy Jork D3823 o grubości 18mm Front szafki z płyty melaminowanej w kolorze jak korpus o grubości 18mm, plecy płyta HDF biała o grubości 3mm cokół 50mm.Uchwyt metalowy, kolor aluminium, rozstaw 128mm, Zawiasy cichy domyk- 4szt., okleina PCV lub ABS grubość 1mm,siedzisko pokrycie Eko skóra-derma w kolorze brązowym. W części zamkniętej szafki		S/P/7	SZT	22

		jedna półka na podpórkach z możliwością regulacji 2 cm w górę i 2 cm w dół				
18.	Wieszak na ubrania wierzchnie	Wieszak na ubrania wierzchnie: Wymiary: • Szerokość: 600mm • Wysokość: 1000mm Wieszak z płyty melaminowanej w kolorze np. KRONOPOL Dąb Nowy Jork D3823 o grubości 18mm, Wieszaki metalowe w kolorze aluminiowym – 3 szt., okleina PCV lub ABS grubość	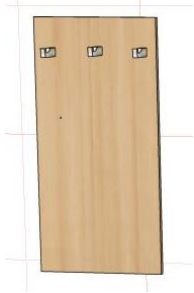	S/P/8	SZT	22
19.	Zabudowa kuchenna górna i dolna z blatem	Szafki kuchenne dolne z blatem i górne: Korpus szafki z płyty melaminowanej w kolorze np. KRONOPOL Dąb Nowy Jork D3823 o grubości 18mm Front szafki z płyty melaminowanej w kolorze np KRONOPOL Dąb Nowy Jork D3823 o grubości 18mm, plecy płyta HDF biała o grubości 3mm cokół 50mm.Uchwyt metalowy, kolor aluminium, rozstaw 128mm, Zawiasy cichy domyk- 4szt na szafkę, okleina PCV lub ABS grubość 1mm, wysokość szuflad 140mm i 280mm, Blat roboczy o grubości "38"mm w kolorze np. KRONOPOL wzór D 1008 KM BIANKA + zlew jednokomorowy stalowy struktura len. W szafkach górnych po dwie półki. W szafkach dolnych po jednej półce. Półki na podpórkach z możliwością regulacji 2 cm w górę i 2 cm w dół Wymiar zabudowy górnej: • Szerokość: 1600mm • Wysokość 720 mm • Głębokość 320mm		S/P/9	KOMPLET	1

		Wymiar zabudowy dolnej: • Szerokość: 2600 mm • Wysokość: 860 mm • Głębokość: 600 mm				
20.	Szafki kuchenne dolne z blatem	Szafki kuchenne dolne z blatem: Korpus szafki z płyty melaminowanej w kolorze drewnopodobnym, jasnym o grubości 18mm Front szafki z płyty melaminowanej w kolorze drewnopodobnym, jasnym o grubości 18mm, plecy płyta HDF biała o grubości 3mm cokół 50mm.Uchwyt metalowy, kolor aluminium, rozstaw 128mm, Zawiasy cichy domyk- 4szt na szafkę, okleina PCV lub ABS grubość 1mm, wysokość szuflad 140mm i 280mm, Blat roboczy o grubości "38"mm w kolorze np. KRONOPOL wzór D 1008 KM BIANKA W szafkach po jednej półce na podpórkach z możliwością regulacji 2 cm w górę i 2 cm w dół Wymiar zabudowy: • Szerokość: 3000 mm • Wysokość 850 mm • Głębokość 600 mm	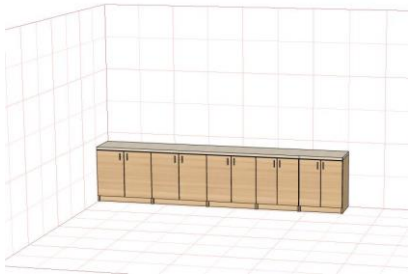	S/P/10	KOMPLET	1

21.	Recepcja	Recepcja : Wymiary: Szerokość: 3000mm Głębokość: 2000 mm Wysokość : 2000 mm Zabudowa z płyty melaminowanej w kolorze np. KRONOPOL Dąb Nowy Jork D3823 o grubości 18mm Uchwyty metalowe, kolor aluminium, rozstaw 128mm, Prowadnice rolkowe, okleina PCV lub ABS grubość 1mm, wysokość szuflad 140mm. Konstrukcja z profili aluminiowych i szkła bezpiecznego	 	S/P/11	KOMPLET	1
22.	Gablota do kluczy (recepcja)	Gablota do kluczy (recepcja) Wymiary: Szerokość: 1200 mm Wysokość: 800 mm Głębokość :180 mm Korpus i plecy gabloty z płyty melaminowanej w kolorze np. KRONOPOL Dąb Nowy Jork D3823 o grubości 18mm. Front gabloty ramka aluminiowa z wypełnieniem szkło przezroczyste, zamykana na klucz. Wypełnienie gabloty haczyki na klucze metalowe w kolorze aluminiowym. Zawiasy gabloty cichy domyk- 4 szt. Uchwyt metalowy, kolor aluminium, rozstaw 128mm,	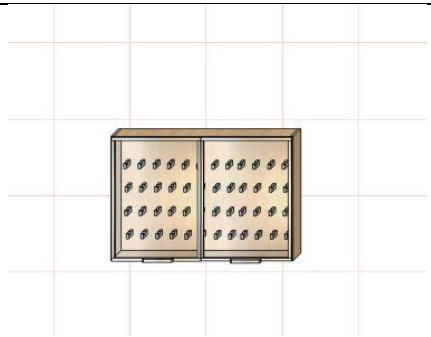	S/P/12	SZT	1

23.	Krzesło	Krzesło konferencyjne: Rama krzesła wzmocniona wykonana z profilu metalowego w kolorze aluminiowym. Wkład siedziska z pianki poliuretanowej i odpornego na ścieranie materiału w kolorze brązu.	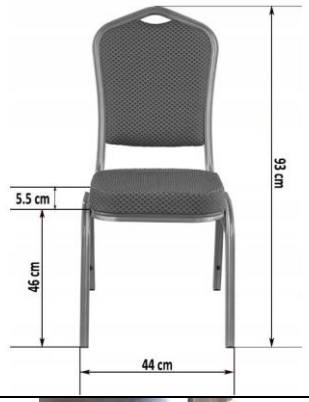	S/P/13	SZT	85
24.	Łóżko z materacem	Łóżko z materacem: Wymiary: Szerokość: 900mm Długość: 2200mm Podstawa łóżka wykonana z drewna sosnowego z wzmocnieniami stalowymi w narożnikach. Ruszt pod materac wykonany z listew o szerokości 5-6cm i grubości 2 cm. Całość tapicerowana wysokiej jakości tkaniną. Podstawa łóżka podparta 6cioma nogami z czego 2 z nich na kółkach. Materac: sprężynowy. Grubość drutu 2,4mm, sprężyna pięciozwojowa połączona po obwodzie ramką stalową. Wkład materaca obłożony pianką tapicerską o gęstości T035 oraz matą filcową i owatą. Całość zasunięta w pokrowcu z tkaniny obiciowej-materacowej. **Materac dwustronny antyalergiczny posiadający certyfikat trudnozapalności i higieniczności**	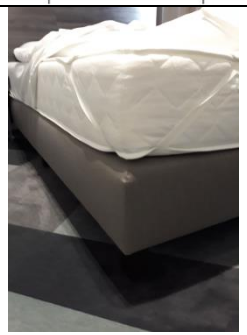	S/P/14	KOMPLET	12

25.	Łóżko z materacem	Łóżko z materacem: Wymiary: Szerokość: 900mm Długość: 2000mm Podstawa łóżka wykonana z drewna sosnowego z wzmocnieniami stalowymi w narożnikach. Ruszt pod materac wykonany z listew o szerokości 5-6cm i grubości 2 cm. Całość tapicerowana wysokiej jakości tkaniną. Podstawa łóżka podpartą 6cioma nogami z czego 2 z nich na kółkach. Materac: sprężynowy. Grubość drutu 2,4mm, sprężyna pięciozwojowa połączona po obwodzie ramką stalową. Wkład materaca obłożony pianką tapicerską o gęstości T035 oraz matą filcową i owatą. Całość zasunięta w pokrowcu z tkaniny obiciowej-materacowej. **Materac dwustronny antyalergiczny posiadający certyfikat trudnozapalności i higieniczności**		S/P/15	KOMPLET	35

26.	Fotel kubełkowy	Fotel kubełkowy: Wykonana z wysokiej jakości materiału. Obity watą i pianką poliuretanową. Tapicerka z wysokiej jakości eko-skóry. Kolor obicia w odcieniach brązu		S/P/16	SZT	2
27.	Sofa dwuosobowa	Sofa dwuosobowa: Wykonana z wysokiej jakości materiału. Obita watą i pianką poliuretanową. Tapicerka z wysokiej jakości eko-skóry. Kolor obicia w odcieniach brązu		S/P/17	SZT	1
28.	Regały metalowy magazynowy	Regał metalowy magazynowy Wymiary: Szerokość: 900mm Wysokość: 1800mm Głębokość: 400 Półki metalowe 5 szt. o nośności 90kg każda, konstrukcja połączenia śrubowe oraz wzmocnione łączenia z płaskownikami. Regał wyposażony w ochronne stopki z wytrzymałego tworzywa sztucznego.		S/P/18	SZT	9

29.	Półki na wysięgnikach	Półki na wysięgnikach: Zabudowa z ceownika który posiadają perforację do którego przymocowane są półki na wysięgnikach. Półki z płyty melaminowanej w kolorze np KRONOPOL Dąb Nowy Jork D3823 o grubości 18mm, Kolor konstrukcji metalowej biały Wymiary konstrukcji: I Ściana Szerokość: 1350 mm Wysokość: 1800 mm Głębokość: 500 mm 4 półki II Ściana Szerokość: 1600 mm Wysokość: 1800 mm Głębokość: 500 mm 4 półki	 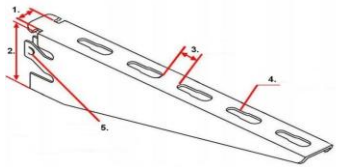	S/P/19	KOMPLET	1
30.	Szafki kuchenne dolne z blatem i górne:	Szafki kuchenne dolne z blatem i górne: Korpus szafki z płyty melaminowanej w kolorze np. KRONOPOL Dąb Nowy Jork D3823 o grubości 18mm Front szafki z płyty melaminowanej w kolorze np KRONOPOL Dąb Nowy Jork D3823 o grubości 18mm, plecy płyta HDF biała o grubości 3mm cokół 50mm.Uchwyt metalowy, kolor aluminium, rozstaw 128mm, Zawiasy cichy domyk- 4szt na szafkę, okleina PCV lub ABS grubość 1mm, wysokość szuflad 140mm i 280mm, Blat roboczy o grubości "38"mm np. KRONOPOL wzór D 1008 KM BIANKA + zlew		S/P/30	KOMPLET	1

		jednokomorowy stalowy struktura len przyłącze do bocznej ściany. W szafkach górnych po dwie półki. W szafkach dolnych po jednej półce. Półki na podpórkach z możliwością regulacji 2 cm w górę i 2 cm w dół Wymiar zabudowy górnej: • Szerokość : 2600mm • Wysokość: 720mm • Głębokość: 320 mm Wymiar zabudowy dolnej: • Szerokość: 2600 mm • Wysokość 860 mm • Głębokość 600mm				
31.	Wieszaki łazienkowe	Wieszaki metalowe w kolorze aluminiowym – 3 szt.		S/P/31	KOMPLET	22
32.	Stolik (ława)	Stolik (ława) z płyty melaminowanej w kolorze np. KRONOPOL Dąb Nowy Jork D3823 o grubości 18mm, okleina PCV lub ABS grubość 1mm Wymiary: Szerokość 800mm Głębokość 600 mm Wysokość: 550mm	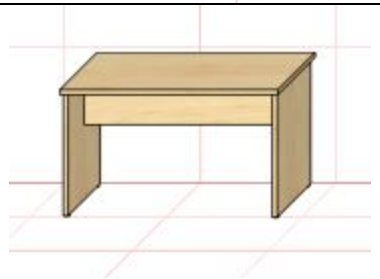	S/P/32	SZT.	1

33.	Fotel obrotowy	Fotel obrotowy Oparcie wykonane ze skóry PU oraz elastycznej oddychającej siatki,. Mikrosiatka pozwala na oddychanie skóry, zapobiega nadmiernemu przegrzewaniu ciała, Wygodne duże siedzisko, zapewniające komfort pracy przez długie godziny, Chromowana, solidna pięcioramienna nóżka, Gumowane kółka – zapewniają płynną jazdę po każdym rodzaju powierzchni oraz zapobiegają rysowaniu podłoża, Regulowana wysokość siedzenia (amortyzator gazowy),Wyprofilowane podłokietniki wykonane z trwałego tworzywa, Wygodny podgłówek wykonany ze skóry PU, Ergonomiczne, wentylowane oparcie, zapewniające odpowiednie wsparcie odcinka lędźwiowego kręgosłupa, Mechanizm TILT umożliwiający swobodne kołysanie się osobie siedzącej, Możliwość blokady pozycji pionowej,		S/P/33	SZT.	2

UWAGI:

Wszystkie wymiary należy sprawdzić w rzeczywistości

Kolorystyka mebli jest propozycją i należy ją ostatecznie uzgodnić z inwestorem